Աղբաման 1:10

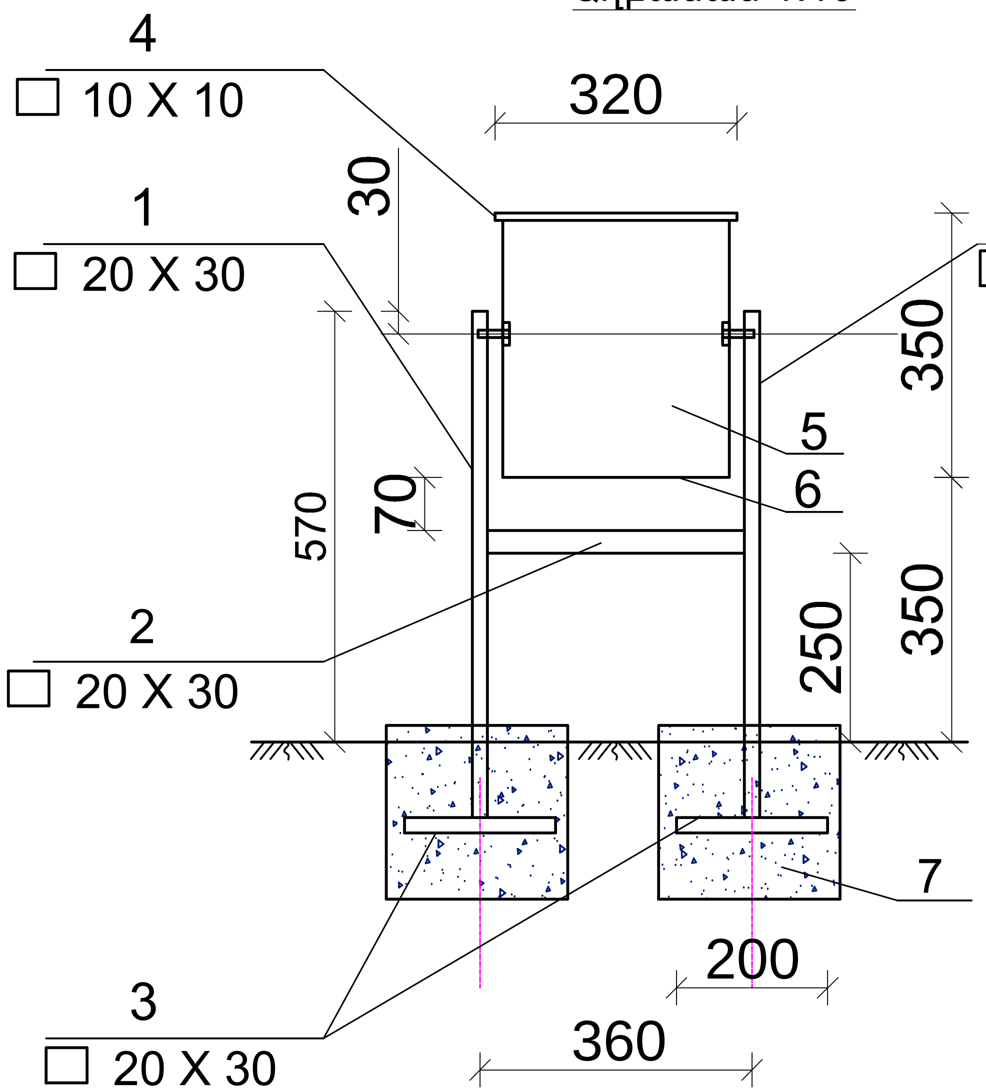

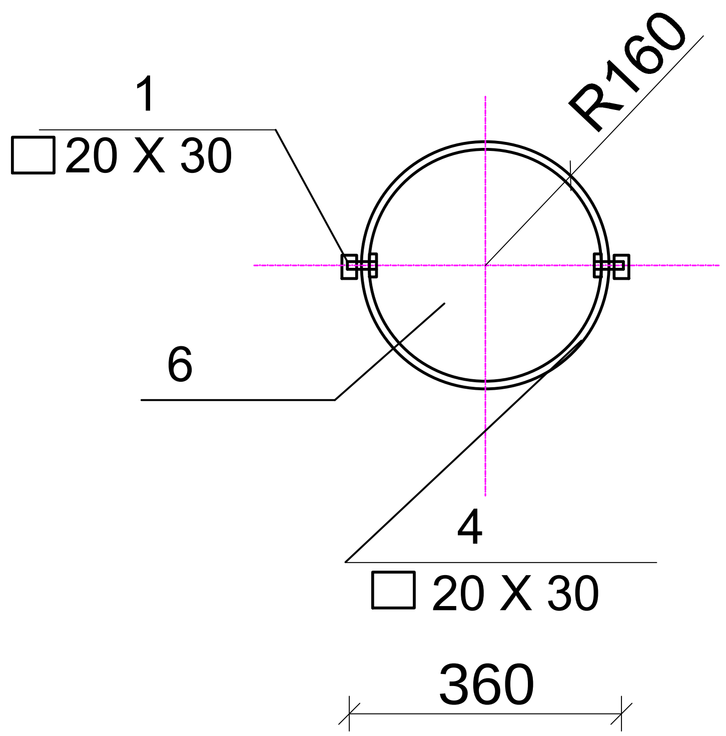

Աղբամանի մասնագիր

1	ГОСТ8645-80	☐ 20 X 30X2.5 L =670	2	2.25
2	ГОСТ8645-80	☐ 20 X 30X2.5 L =340	1	0.57
3	———"———	☐ 20 X 30X2.5 L =200	1	0.34
4	ГОСТ8639-82	☐ 10 X 10X1.0 L =1005	1	0.27
5		Թիթեղ — 350x1050x2	1	5.77
6		Թիթեղ ○ R=160, δ=2	1	1.26
7	Բետոն հիմքերի համար B12.5 դասի $0.07մ^3$			
8	Ներկում 10.12 կգ մետաղ			

ԾԱՆՈԹՈՒԹՅՈՒՆ

1.Եռակցումը կատարել Э-46 (ԳՕՏ 9467-75) մակնիշի էլեկտրոդներով
2.Բոլոր չափերը տրված են մմ-ով

Megametr	Ք. ԵՐԵՎԱՆ, ԷՐԵԲՈՒՆԻ ՎԱՐՉԱԿԱՆ ՇՐՋԱՆ, ՆՈՒԲԱՐԱՇԵՆ 5/1 ՇԵՆՔԻ ԲԱԿԻ ՀԻՄՆԱՆՈՐՈԳՄԱՆ ԱՇԽԱՏԱՆՔՆԵՐ				Պատվեր N ԵՔ-ՊԼԱՇՉՔ 14/66	
			ՃԱՐՏԱՐԱՊԵՏԱՇԻՆԱՐԱՐԱԿԱՆ ՄԱՍ	ՓՈՒԼ	ԹԵՐԹ	ԹԵՐԹԵՐ
				ԱՆ	ՃՇ-5	10
ՆԱԽԱԳԾԵՑ	Ա. ՀԱՅՐԱՊԵՏՅԱՆ	[signature]	ԱՂԲԱՄԱՆ	«ՄԵԳԱՄԵՏՐ» ՍՊԸ		